ЗАДАНИЕ НА МАЙСКИЕ КАНИКУЛЫ!

Впиши пропущенные числа.

1	2		4			7		9	10	11		13			16				20

Какие числа стоят перед этими числами?

	6		10		11		20
	9		14		12		16
	8		18		17		15

Какие числа стоят после этих чисел?

2		5		16		17	
7		10		14		15	
0		13		19		11	

Выполни действия по порядку.

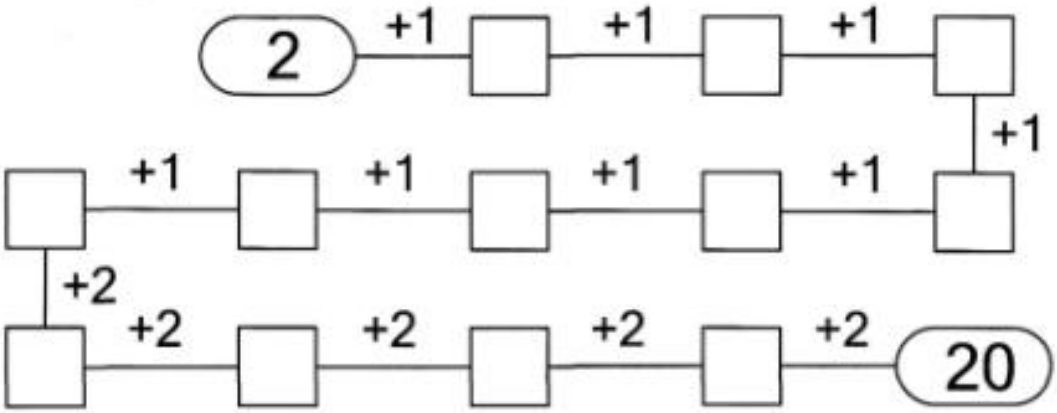

ВЫУЧИ НАИЗУСТЬ:

9+2= 11	8+3= 11	7+4= 11	6+5= 11
9+3= 12	8+4= 12	7+5= 12	6+6= 12
9+4= 13	8+5= 13	7+6= 13	
9+5= 14	8+6= 14	7+7= 14	
9+6= 15	8+7= 15		
9+7= 16	8+8= 16		
9+8= 17			
9+9= 18			

ВСПОМНИ СОСТАВ ЧИСЛА 10. ЗАПОЛНИ ОКОШКИ.

10	
3	
	10
7	
	6
5	
	4
2	
	1
8	
	9

10	
1	
	5
7	
	9
4	
2	
	8
3	
	6
	0

10	
5	
	0
3	
	6
	9
8	
	4
2	
7	
	1

10	
8	
	4
2	
	1
	7
3	
	5
6	
	9
	10

10	
6	
3	
	5
2	
	4
9	
	1
7	
8	
	0

ВЫПОЛНИ ЗАДАНИЕ

3 дес.+ 2 дес. = ☐ дес.

8 дес. - 5 дес. = ☐ дес.

3 дес.+ 2 дес. = ☐ дес.

6 дес.+ 3 дес. = ☐ дес.

7 дес. - 3 дес. = ☐ дес.

РЕШИ ПРИМЕРЫ, ПРОВЕРЬ СЕБЯ ПО ЛИНЕЙКЕ

6 + 5 = 11	
9 + 4 =	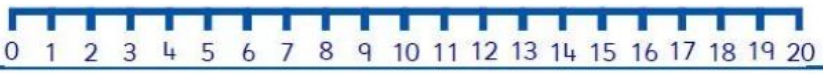
11 + 5 =	
8 + 3 =	
2 + 12 =	
10 + 7 =	
4 + 15 =	
16 + 1 =	

1. Спиши текст.

Я люблю читать. Тётя Оля подарила мне книгу о животных. Там много картинок. Вот лось и волк. Я читаю стихи о лисе.

2. Подчеркни в словах гласные буквы.

Дятел, ёж, журавль

3. Подчеркни мягкие согласные.

Весна, библиотека.

4. Поставь в словах ударение:

Пенал, муравей, азбука.

5. Поделите на слоги:

Каникулы, земля.

6. Определи количество букв и звуков.

конь - _____ букв, _____ звуков

река - _____ букв, _____ звуков

7. Вставь пропущенные буквы и подчеркни орфоргаммы.

Щ...ка, рощ…, ч…йник, ч...до, маш…на, ж…раф.

8. Составь из слов предложение и запиши его:

идёт, каток, Саша, на

9. Расшифруй записи. Выдели в них слова и запиши предложения.

ЁЖЖИВЁТВЛЕСУ

10 .Зачеркни лишнюю букву:

а, у, о, ё, й, и, ы

Задание по чтению.

Маленькая Маша очень хотела вырасти. Очень! А как это сделать, она не знала. Все перепробовала. И в маминых туфлях ходила. И в бабушкином *капоте* сидела. И прическу, как у тети Кати, делала. И бусы примеряла. И часы на руку надевала.

Ничего не получалось. Только смеялись над ней да подшучивали.

Один раз как-то Маша вздумала пол подметать. И подмела. Да так хорошо подмела, что даже мама удивилась:

— Машенька! Да неужели ты у нас большая становишься?

А когда Маша чисто-начисто вымыла посуду да сухо-насухо вытерла ее, тогда не только мама, но и отец удивился. Удивился и при всех за столом сказал:

— Мы и не заметили, как Мария выросла. Не только пол метет, но и посуду моет.

Теперь все маленькую Машу называют большой. И она себя взрослой чувствует, хотя и ходит в своих крошечных туфельках и в коротеньком платьице. Без прически. Без бус. Без часов.

Не вещи, видно, маленьких большими делают. Потому как правильно говорят: всякий человек по делу познаётся.

(по Е. Пермяку)

---

*Капот** - женская домашняя одежда свободного покроя, род халата.

1.Определи жанр произведения, которое ты прочитал.

А) рассказ

Б) сказка

В) стихотворение

2. Определи тему произведения.

А) о детях

Б) о животных

В) о приключениях и волшебстве

Г) о Родине

3. Выбери самое точное название к тексту.

А) Маленькая Маша

Б) Как Маша стала большой

В) Чистая посуда

Г) Маша

4. Где происходят события, описанные в тексте?

А) В детском саду

Б) Во дворе дома

В) У Маши дома

Г) В классе

5. Отметь все вещи, которые пробовала носить Маша, чтобы стать взрослой. (4 ответа)

А) туфли

Б) бусы

В) сумочка

Г) часы

Д) шляпка

Е) капот

6. Запиши слово, которое пропущено в предложении из текста:

И она себя _____чувствует.

7. Восстанови правильный порядок событий в тексте. Расставь цифры.

А) Маша хочет вырасти

Б) Маша помыла посуду

В) Маша стала большой

Г) Маша подмела пол.

8. Сколько потребуется человек, чтобы прочитать данное произведение по ролям?

А) 2 (мама и папа)

Б) 3 (мама, папа и автор)

В) 4 (мама, папа, автор и Маша)

Г) 5 (мама, папа, автор, Маша и бабушка)

9. Отметь предложение, в котором есть пословица.

А) Не вещи, видно, маленьких большими делают.

Б) Потому как правильно говорят: всякий человек по делу познаётся.

В) Хотя и ходит в своих крошечных туфельках.

Г) Всё перепробовала.